DAIHEN

CO2/MAG自動溶接機

造船

INVERTER AUTO CPVF500

小型・軽量・高効率な省エネモデル

2年保証
保証範囲は当社保証規定に準じます

NEW

✓インバータ制御による高い省エネ性能
CO2排出量を大幅に低減

✓小型で軽量なデザイン
設置や移動もスムーズ

✓デジタルパネルの採用
シンプルで誰でも簡単操作

✓高い防塵性と防滴性
過酷な環境にも適応

株式会社ダイヘン

●接続図

この色が、標準構成品です。

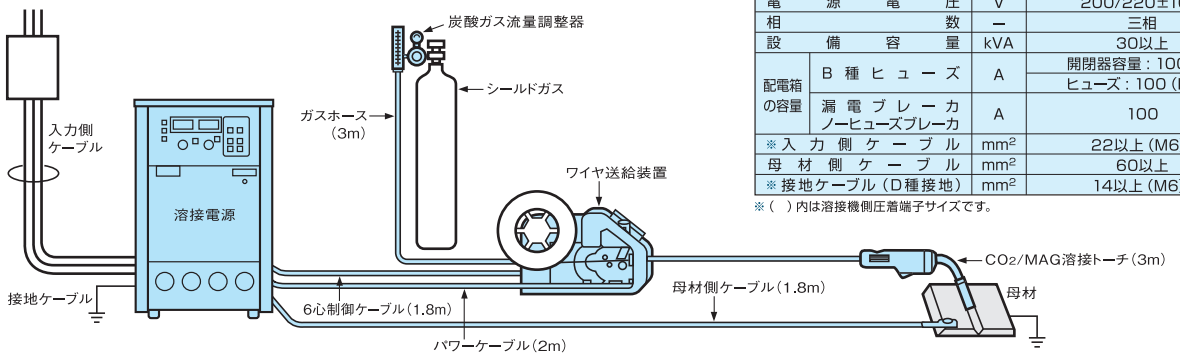

■電源設備容量および接続ケーブル

項目		形式	CPVF-500
電源電圧		V	200/220±10%
相数		ー	三相
設備容量		kVA	30以上
配電箱の容量	B種ヒューズ	A	開閉器容量：100以上 ヒューズ：100（B種）
	漏電ブレーカ ノーヒューズブレーカ	A	100
※入力側ケーブル		mm²	22以上（M6）
母材側ケーブル		mm²	60以上
※接地ケーブル（D種接地）		mm²	14以上（M6）

※（　）内は溶接機側圧着端子サイズです。

●標準構成

総合名称	INVERTER AUTO CPVF500
溶接電源	CPVF-500
ワイヤ送給装置	CML-2302
CO_2/MAG溶接トーチ	BT5000-30
パワーケーブル	BKPT-6002
炭酸ガス流量調整器	FCR-226(ヒータ付)［(株)ユタカ製］

●標準仕様

総合名称		INVERTER AUTO CPVF500	
●溶接電源	形式	CPVF-500	
定格入力電圧	V	200/220（50/60Hz共用）	
相数	ー	三相	
定格入力	kVA	27.5（26.0kW）	
定格使用率	%	60	
定格出力電流	A	500	
定格負荷電圧	V	45	
出力電流範囲	A	30～500	
出力電圧範囲	V	12～45	
最高無負荷電圧	V	70/77	
外形寸法（W×D×H）	mm	345×633×580（アイボルトを含まず）	
質量	kg	61	
●ワイヤ送給装置	形式	CML-2302	CM-2302
※1 適用ワイヤ径	mm	1.2、1.4、(1.6)	(0.8)、0.9、1.0、1.2、(1.4)、(1.6)
外形寸法（W×D×H）	mm	200×455×292	200×455×292
質量	kg	10	10
●パワーケーブル	形式	BKPT-6002	
ケーブル太さ	mm²	60	
●CO_2/MAG溶接トーチ	形式	BT5000-30	
定格電流	A	500（CO_2）/ 450（MAG）	
※1 適用ワイヤ径	mm	(1.2)、1.4、(1.6)	
使用率	%	60（CO_2）/ 30（MAG）	
冷却方式	ー	空冷	
※2 ケーブル長さ	m	3、(4.5)、(6)	
●炭酸ガス流量調整器	形式	FCR-226(ヒータ付)［(株)ユタカ製］	

※1（　）内のワイヤ径をご使用の場合は別売品が必要です。
※2（　）内の長さは形式が変わります。詳細はブルートーチⅢのカタログをご参照ください。

●標準付属品

総合名称	INVERTER AUTO CPVF500
●溶接電源	CPVF-500
リモコン（C1051Z00）	1
ガラス管ヒューズ 3A, 4A,10A	各1
熱収縮チューブ	2
六角棒スパナ（No.8）	1
●ワイヤ送給装置	CML-2302
溶接ケーブル（母材側）60mm²×1.8m	1
送給ロール（1.2/1.6mm用）	1
六角棒スパナ（No.6）	1

●別売品

■延長ケーブル

	5m	10m	15m	20m
※パワーケーブル（母材側・送給装置側共通）	BKPT-6007	BKPT-6012	BKPT-6017	BKPT-6022
	受注生産品	BKPT-8012	BKPT-8017	BKPT-8022
ガスホース	BKGG-0605	BKGG-0610	BKGG-0615	BKGG-0620
送給装置側制御ケーブル	BKCPJ-0605	BKCPJ-0610	BKCPJ-0615	BKCPJ-0620

※延長ケーブル使用時は標準パワーケーブル(2m)は必要ありません。
※20mを超える場合は、必要な長さをご指定ください。
※定格電流に近い電流値でお使いの場合は、1ランク太いケーブルをご使用ください。

■ブレーキユニット

溶接終了時のワイヤ送給をピタッと抑制！延長時のタック溶接に効果的です。

品名	形式
ブレーキユニット	E-2549

■ワイヤ送給装置用キャスタ

品名	形式
※キャスタ	U1997G00

※ 車輪（4個）と送給装置を固定するためのビス（4個）が取り付けされています。

●溶接モード一覧表

溶接法	ガス	適用ワイヤ	適用ワイヤ径
直流	CO_2/MAG	軟鋼ソリッド	1.2、1.4、1.6
	CO_2	軟鋼コアード	1.2、1.4、1.6

溶接機に関するお問い合わせは

株式会社ダイヘン 溶接・接合事業部　サポートダイヤル 0120-856-036

仙台 (022)218−0391	太田 (0276)61−3791	富士 (0545)52−5273	岡山 (086)243−6377
札幌 (011)846−2650	東京 (03)6281−6794	静岡 (053)463−3181	四国 (0877)33−0030
釧路 (0154)32−7297	千葉 (047)437−4661	北陸 (076)221−8803	福岡 (092)573−6101
大宮 (048)651−6188	横浜 (046)273−7111	六甲 (078)275−2030	長崎 (095)824−9731
小山 (0285)28−2525	長野 (0263)28−8080	京滋 (077)554−4495	南九州 (096)233−0105
新潟 (025)284−0757	名古屋 (0561)64−5680	広島 (082)294−5951	大分 (097)553−3890

このカタログ内容につきましては左記までお問い合わせください。

https://www.daihen.co.jp/products/welder/

ダイヘンYouTube公式チャンネル

安全にお使いいただくために

①お使いになられる前に取扱説明書など関係書類を必ずお読みいただいてからご使用ください。
②溶接機または切断機をご使用される場合は、換気ができ、可燃物のない屋内に設置してください。
屋外の場合は、直射日光、風雨、塩水の影響を受けない場所に設置してください。
③その他安全にかかわるご質問・ご相談はご遠慮なく弊社までお問い合わせください。

ご注意　本製品および製品の技術（ソフトウェアを含む）は「キャッチオール規制対象貨物など」に該当します。輸出する場合には、関係法令に従った需要者・用途などの確認を行い、必要な場合は経済産業大臣の輸出許可申請など適正な手続きをお取りください。

ISO 9001認証取得
品質マネージメントシステムの国際規格ISO9001を取得しています。

●このカタログの記載内容は2024年7月現在のものです。仕様など内容を予告なく変更する場合があります。
●このカタログは環境に配慮した「植物油インキ」を使用しています。

CAT. NO. B222401