エアープラズマ A-70の接続図

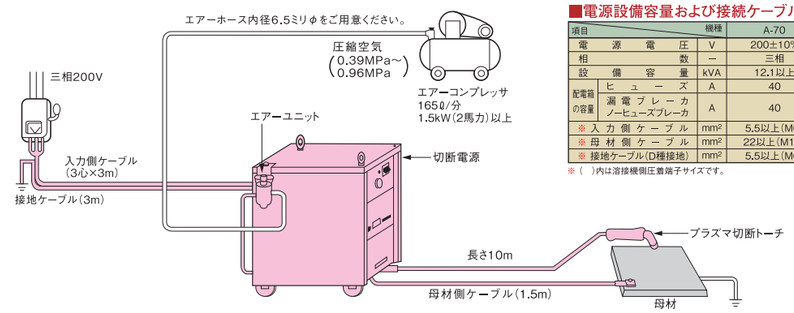

この色が、標準構成品です。

■電源設備容量および接続ケーブル

項目		機種	A-70
電源電圧		V	200±10%
相数		ー	三相
設備容量		kVA	12.1以上
配電箱の容量	ヒューズ	A	40
	漏電ブレーカ ノーヒューズブレーカ	A	40
※入力側ケーブル		mm²	5.5以上(M6)
※母材側ケーブル		mm²	22以上(M10)
※接地ケーブル(D種接地)		mm²	5.5以上(M6)

※( )内は溶接機側圧着端子サイズです。

● 標準仕様

総合名称		エアープラズマA-70		
● 切断電源	形式	MRAT-70		
定格入力電圧(三相)	V	200		
定格周波数	Hz	50/60共用		
定格入力	kVA	12.1(11.4kW)		
定格出力電流	A	70		
定格負荷電圧	V	140		
出力電流範囲	A	20～70		
最高無負荷電圧	V	245		
定格使用率	%	60		
外形寸法	mm	W330×D540×H520		
質量	kg	82		
● 切断トーチ	形式	CT-0702アングル形	CTP-0701ストレート形	CTZL-0701アングル(ロング形)
定格電流	A	70		70
定格使用率	%	60		60
冷却方式		空冷		空冷
ケーブル長さ	m	10		15
使用ガス		エアー		エアー

標準付属品

●切断電源用	数量
ガラス管ヒューズ 10A	1
ガラス管ヒューズ 3A	1
ガラス管ヒューズ 1A	1
ホースバンド	1
表示灯	1
母材側ケーブル 1.5m	1
エアーユニット	1

●切断トーチ用		数量
絶縁カップ(H669G04)		1
チップ	Sタイプ(H669G06)	2
	Hタイプ(H669G05)	3
電極(H669G11)		5

※Hチップは、高速自動切断、12ミリ以上の厚板切断に使用します。
※標準付属の電極、チップは、特殊加工をほどこしていますので耐久性抜群です。

エアープラズマ切断に こんな便利なものがあります

● 手動切断に…

「らくらく円切りコンパス」
部品番号 0701-001(半径40～250mm)
● 手動では難しい真円切りも簡単で確実です。

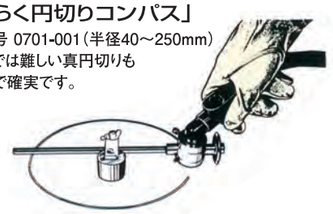

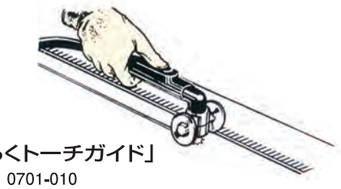

「らくらくトーチガイド」
部品番号 0701-010
● 直線・曲線などの精密な切断が思いのままです。

溶接機に関するお問い合わせは

株式会社ダイヘン 溶接・接合事業部　サポートダイヤル 0120-856-036

仙台	(022)218−0391	東京	(03)5733−2960	北陸	(076)221−8803	福岡	(092)573−6101
札幌	(011)846−2650	千葉	(047)437−4661	六甲	(078)275−2030	長崎	(095)824−9731
釧路	(0154)32−7297	横浜	(046)273−7111	京滋	(077)554−4495	南九州	(096)233−0105
大宮	(048)651−6188	長野	(0263)28−8080	広島	(082)294−5951	大分	(097)553−3890
小山	(0285)28−2525	名古屋	(0561)64−5680	岡山	(086)243−6377		
新潟	(025)284−0757	富士	(0545)52−5273	福山	(084)941−4680		
太田	(0276)61−3791	静岡	(053)463−3181	四国	(0877)33−0030		

このカタログ内容につきましては左記までお問い合わせください。

https://www.daihen.co.jp/products/welder/

ダイヘンYouTube公式チャンネル

安全にお使いいただくために
①お使いになられる前に取扱説明書など関係書類を必ずお読みいただいてからご使用ください。
②溶接機または切断機をご使用される場合は、換気ができ、可燃物のない屋内に設置してください。屋外の場合は、直射日光、風雨、塩水の影響を受けない場所に設置してください。
③その他安全にかかわるご質問・ご相談はご遠慮なく弊社までお問い合わせください。

ご注意　本製品および製品の技術(ソフトウェアを含む)は「キャッチオール規制対象貨物など」に該当します。輸出する場合には、関係法令に従った需要者・用途などの確認を行い、必要な場合は経済産業大臣の輸出許可申請など適正な手続きをお取りください。

ISO 9001認証取得
品質マネージメントシステムの国際規格ISO9001を取得しています。

●このカタログの記載内容は2023年6月現在のものです。仕様など内容を予告なく変更する場合があります。
●このカタログは環境に配慮した「植物油インキ」を使用しています。
VEGETABLE OIL INK
CAT. NO. F219904J

DAIHEN

エアープラズマ切断機
AIR PLASMA A-70
エアープラズマ

2年保証
保証範囲は当社保証規定に準じます

高速かつ低ランニングコストの切断を可能にする高出力機!

◎中厚板の高速切断が可能で作業能率が向上。
◎切断条件設定は板厚目盛に合わせるだけの簡単操作。

株式会社ダイヘン

● 建築・鉄骨・橋梁・製缶・重電などで、中厚板を能率よく高品質に切断したいとお考えのお客様に最適。

中厚板をガスに替って経済切断

軟鋼12mm厚切断時… **切断速度2倍** **切断コスト1/2**

高速高品質エアープラズマ切断機

AIR PLASMA A-70

ガス切断に比べて 経済的です。

● 切断速度2倍、ランニングコスト1/2。

ガス切断に対して中厚板を高速で経済的に切断するために開発された新鋭機です。
例えば、軟鋼12ミリ厚の場合ガス切断に比べ切断速度が2倍、9ミリ厚で3倍の高速切断ができ、人件費が大幅に安くなります。しかも、高価な切断ガス(アセチレン・酸素など)が一切不要で、ガス代などの消耗費は1/2となり、ガス切断と比べ総合切断コストは、12ミリの場合で1/2、9ミリの場合では1/3と大幅にお安くなります。

● 例えば、軟鋼12ミリで1日50メートルを切断する場合、年間約100万円の節約となります。

	1メートル当りの切断コスト	1日の切断長さ	年間作業日数	年間総合コスト
ガス切断	190円/m×50m/日×200日/年=1,900,000円/年			
A-70	85円/m×50m/日×200日/年=850,000円/年			
年間節約金額 1,050,000円				

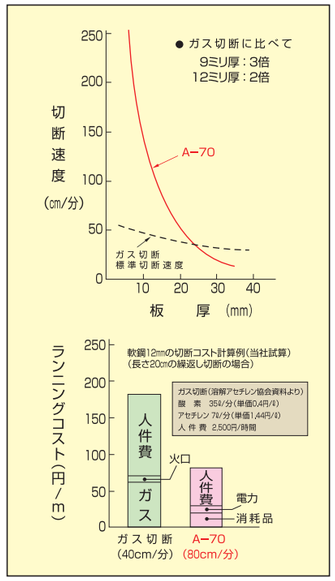

ガス切断に比べて 安全性に優れ操作も簡単です。

● もう、ボンベを運搬する必要ありません。

● 切断ガスに危険な可燃性ガス(アセチレン・プロパンなど)を使用しませんので、安心してお取扱いいただけます。

● ガス切断のような予熱・ガス調整が不要で、簡単に切断できます。

● ガス切断でのガスの着火、予熱炎の調整、予熱時間、切断酸素の調整などが一切不要で、トーチスイッチを押すだけで即座に切断を開始することができます。

● 切断条件は、ツマミを板厚目盛に合わすだけでOK。しかも、手振れがあってもアーク切れがなくスムーズに切断することができます。

操作性抜群で、シャープな切り口です。

● 使用率60%を誇るパワフル機。

0.1ミリから35ミリまで、歪みの少ない美しい切断、
しかもステンレスやアルミなど非鉄金属の切断も簡単…

A-70の切断能力

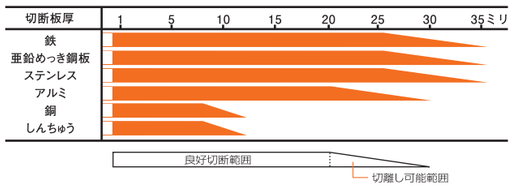

ロボット・アイトレーサなどと組み合わせた自動切断にも最適です。

● 切り口がシャープで熱による変形・歪みの少ない切断。

細く絞りこまれたプラズマアークにより、切り口幅が狭くシャープな切断面が得られ、変形や歪の少ない高品質の切断ができます。しかも、安定したプラズマアークにより、中厚板でもドロスの付着が少なくガス切断と同等の品質が得られます。

ガス切断の切断例
(16ミリ厚)

エアープラズマ
の切断例(16ミリ厚)

● 接触切断・非接触切断いずれもOK。

● 手振れに強く非接触切断もラクラク……
チップを直接母材に接触または非接触で即時に切断でき、余熱など一切不要で軽快な切れ味が得られます。
手振れがあっても、また、母材から離れても(5mm程度)、アーク切れがなくそのまま切断を続けることができます。

● 抜群のアークスタート……
パイロットアークの採用により、接触・非接触を問わず一発スタートしますので、塗装された面でも切断できます。また、細く絞りこまれたプラズマアークにより、切り幅が狭くシャープな切断面が得られ、ドロスの付着もほとんどありません。

● 手動に適したスピードで切断……
切断電流(板厚目盛)を板厚に合わせて自由に調整することができ、最適の切断速度を選ぶことができます。

● 操作性抜群の小形・軽量(170g)空冷トーチ。

新しく開発された強制空冷式プラズマ切断トーチは、小形・軽量で扱い易く作業性が一段と向上し、高精度な切断ができます。

使う身になった親切設計。

- カップセンシング回路付
- チップ・電極漏電防止回路付
- 出力端子・制御コンセント内蔵
- 欠相運動防止機能付
- オーバーヒート保護機能付
- ガス圧力検出保護機能付
- 省電力回路付

切断作業が終りますと、無駄な電力を自動的にカットしますので、非常に経済的です。