ブルートーチⅣ用オプション部品

■ハンドル

適用トーチ：大形ハンドルタイプ（BT3514・3524・5004）

ガンハンドルキット
U7122H00

ガンハンドルキットには、トリガスイッチが含まれます。

■ヒートシールド

適用トーチ：大形ハンドルタイプ（BT3514・3524・5004）

標準	中形タイプ	大形タイプ
U7122E00	U7122G00	U7122F00

標準・中形・大形全てガンハンドルに対応しています。

■ロングトリガ・セーフティガード

適用トーチ：全ブルートーチⅣタイプ

ロングトリガ ※	セーフティガード
U7122T01	U7122S01

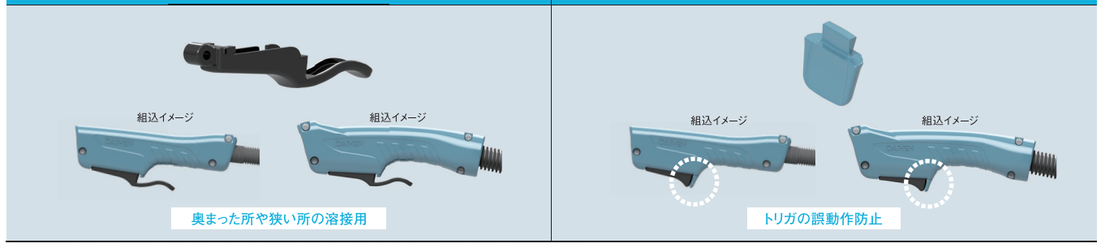

※ トリガのみとなります。スイッチ・スプリング・ピンは付属しておりません。セーフティガード・ガンハンドルとの組み合わせはできません。

■さらに溶接が“楽”になる、様々なシーンで活躍するオプションパーツ

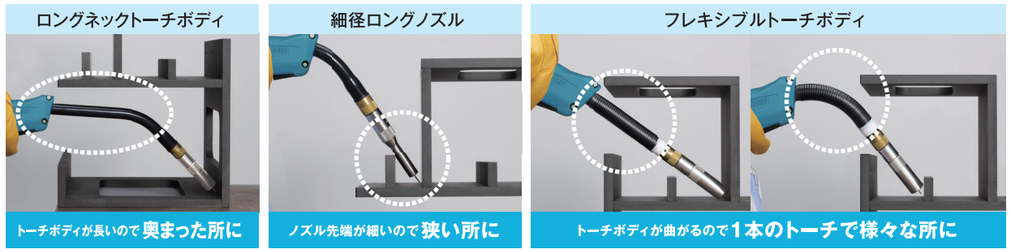

溶接機に関するお問い合わせは

株式会社ダイヘン 溶接・接合事業部　サポートダイヤル 0120-856-036

仙　台 (022)218−0391	太　田 (0276)61−3791	静　岡 (053)463−3181	四　国 (0877)33−0030
札　幌 (011)846−2650	東　京 (03)6281−6794	北　陸 (076)221−8803	福　岡 (092)573−6101
釧　路 (0154)32−7297	横　浜 (046)273−7111	六　甲 (078)275−2030	長　崎 (095)824−9731
大　宮 (048)651−6188	長　野 (0263)28−8080	京　滋 (077)554−4495	南九州 (096)233−0105
小　山 (0285)28−2525	名古屋 (0561)64−5680	広　島 (082)294−5951	大　分 (097)553−3890
新　潟 (025)284−0757	富　士 (0545)52−5273	岡　山 (086)243−6377	

このカタログ内容につきましては左記までお問い合わせください。

https://www.daihen.co.jp/products/welder/

ダイヘンYouTube公式チャンネル

安全にお使いいただくために

①お使いになられる前に取扱説明書など関係書類を必ずお読みいただいてからご使用ください。
②溶接機または切断機をご使用される場合は、換気ができ、可燃物のない屋内に設置してください。
屋外の場合は、直射日光、風雨、塩水の影響を受けない場所に設置してください。
③その他安全にかかわるご質問・ご相談はご遠慮なく弊社までお問い合わせください。

ご注意 本製品および製品の技術（ソフトウェアを含む）は「キャッチオール規制対象貨物など」に該当します。輸出する場合には、関係法令に従った需要者・用途などの確認を行い、必要な場合は経済産業大臣の輸出許可申請など適正な手続きをお取りください。

ISO 9001認証取得
品質マネージメントシステムの国際規格ISO9001を取得しています。

●このカタログの記載内容は2025年3月現在のものです。仕様など内容を予告なく変更する場合があります。
●このカタログは環境に配慮した「植物油インキ」を使用しています。

VEGETABLE OIL INK

CAT. NO. B222403A

DAIHEN

CO2/MAG溶接トーチ

BLUE TORCH Ⅳ

【ブルートーチ】

NEW

パワーアップした新デザイン

あらゆる人にフィットする CO2/MAG溶接トーチ！

■ 新設計でさらに使いやすく、疲れにくく！

- 手のひらへの密着性を高めるハンドルデザイン
- トーチケーブルの柔軟性を高め、あらゆる溶接姿勢で負担軽減
- ハンドルの温度上昇を抑制し、使用率の高い環境でも快適な溶接を実現

■ 環境負荷低減に貢献！

- 新たにバイオマス素材を採用し、トーチ製造時のCO_2排出量削減

株式会社ダイヘン

パワーアップした新デザイン

新設計でさらに使いやすく、疲れにくく！

“より”疲れにくい！

● 手のひら全体にフィットするハンドル形状

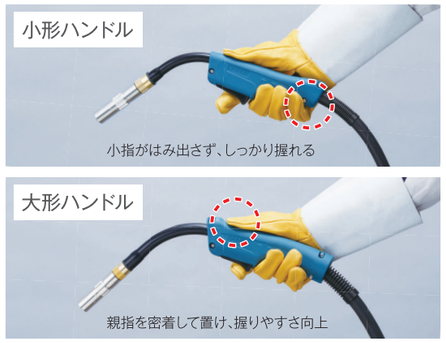

● あらゆる溶接姿勢で快適な溶接を支える新ケーブル

“より”熱くなりにくい！

● ハンドルへ熱が伝わりにくく、長時間の溶接でも楽に溶接が行えます。

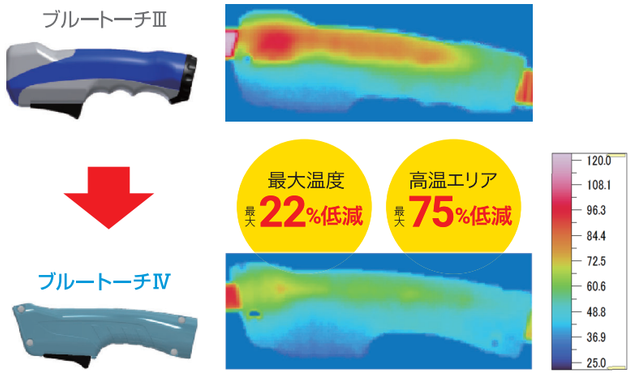

▼オプション

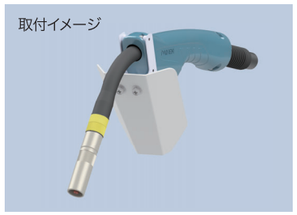

ワンタッチで取付け可能なヒートシールドで
さらに長時間の溶接が快適に！

環境負荷低減に貢献！

バイオマス素材を用いた
リサイクル材で
トーチ樹脂材料生産時の
CO_2排出量を削減

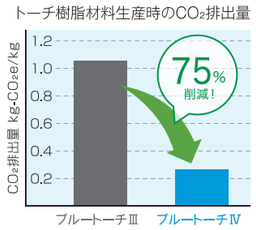

ブルートーチⅢと互換性のある消耗部品

簡単接続
OK!

コネクションの形状も踏襲し、
現在お使いのワイヤ送給装置に
そのまま接続可能！

180Aから500A、小形・大形ハンドル、フレキシブルなど豊富なラインアップから選択可能

CO_2/MAG用	小形ハンドルタイプ			大形ハンドルタイプ		
定格電流	180A(CO_2) 130A(MAG)	200A(CO_2) 160A(MAG)	350A(CO_2) 200A(MAG)	350A(CO_2) 300A(MAG)	350A(CO_2) 350A(MAG)	500A(CO_2) 450A(MAG)
形式	BT1804 -30	BT2004 -30(40)	BT3504 -30(45・60)	BT3514 -30(45・60)	BT3524 -30(45・60)	BT5004 -30(45・60)
	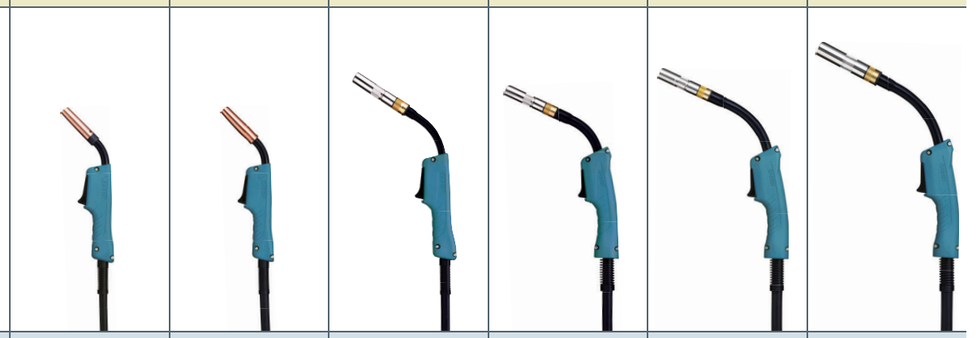					
使用率(%)	40(CO_2) 30(MAG)	50(CO_2) 30(MAG)	30(CO_2) 30(MAG)	60(CO_2) 30(MAG)	80(CO_2) 30(MAG)	60(CO_2) 30(MAG)
適用ワイヤ径(mm)	(0.6) 0.8	(0.8) 0.9 (1.0) (1.2)	(0.9) (1.0) 1.2	(0.9) (1.0) 1.2 (1.4)	1.2 (1.4) (1.6)	(1.2) 1.4 (1.6)
冷却方式	空冷	空冷	空冷	空冷	空冷	空冷
ケーブル長(m)	3	3 / 4	3 / 4.5 / 6	3 / 4.5 / 6	3 / 4.5 / 6	3 / 4.5 / 6
質量(kg)	1.9	2.2 / 2.6	2.5 / 3.3 / 4.1	3.0 / 3.9 / 4.9	3.2 / 4.3 / 5.3	3.6 / 4.8 / 5.9

※(　)内のワイヤ径をご使用の場合は、別売品が必要です。
※定格電流350A以上のトーチは、ケーブル長4.5mの場合は0.9mmワイヤ、6mの場合は0.9・1.0mmワイヤの使用ができません。

●BLUE TORCH Ⅳの形式表示

BT □ 351 4 □-30

- BT：ブルートーチシリーズ
- □：冷却方式　無：空冷
- 351：定格電流
  - 180：180A
  - 200：200A
  - 350：350A(使用率30%)
  - 351：350A(使用率60%)
  - 352：350A(使用率80%)
  - 500：500A(使用率60%)
- 4：シリーズNo.
- □：仕様
  - 無：標準
  - F：フレキシブル
  - V：電圧検出線付
- 30：ケーブル長
  - 30：3.0m
  - 40：4.0m
  - 45：4.5m
  - 60：6.0m

CO_2/MAG用	低スパッタ溶接用トーチ（電圧検出線付）							
定格電流	200A(CO_2) 160A(MAG)		350A(CO_2) 200A(MAG)			350A(CO_2) 300A(MAG)		
形式	BT2004V-30(40)		BT3504V-30(45・60)			BT3514V-30(45・60)		
使用率(%)	50(CO_2) / 30(MAG)		30(CO_2) / 30(MAG)			60(CO_2) / 30(MAG)		
適用ワイヤ径(mm)	(0.8) 0.9 (1.0) (1.2)		(0.9) (1.0) 1.2			(0.9) (1.0) 1.2 (1.4)		
冷却方式	空冷		空冷			空冷		
ケーブル長(m)	3	4	3	4.5	6	3	4.5	6
質量(kg)	2.2	2.6	2.5	3.3	4.1	3.0	3.9	4.9

CO_2/MAG用	フレキシブルタイプ										
定格電流	200A(CO_2) 160A(MAG)		350A(CO_2) 200A(MAG)			350A(CO_2) 300A(MAG)			350A(CO_2) 350A(MAG)		
形式	BT2004F -30(40)		BT3504F -30(45・60)			BT3514F -30(45・60)			BT3524F -30(45・60)		
使用率(%)	50(CO_2) / 30(MAG)		30(CO_2) / 30(MAG)			60(CO_2) / 30(MAG)			80(CO_2) / 30(MAG)		
適用ワイヤ径(mm)	(0.8) 0.9 (1.0) (1.2)		(0.9) (1.0) 1.2			(0.9) (1.0) 1.2 (1.4)			1.2 (1.4) (1.6)		
冷却方式	空冷		空冷			空冷			空冷		
ケーブル長(m)	3	4	3	4.5	6	3	4.5	6	3	4.5	6
質量(kg)	2.2	2.6	2.5	3.3	4.1	3.0	3.9	4.9	3.2	4.3	5.3

※(　)内のワイヤ径をご使用の場合は、別売品が必要です。
※定格電流350A以上のトーチは、ケーブル長4.5mの場合は0.9mmワイヤ、6mの場合は0.9・1.0mmワイヤの使用ができません。
※低スパッタ溶接用トーチはWelbee The Short Arc M350S、M350L(Ⅱ)、P350L(Ⅱ)、P500L(Ⅱ)[低スパッタモード]、DL-350用の溶接トーチです。

BT1804（180A）
BT2004（200A）

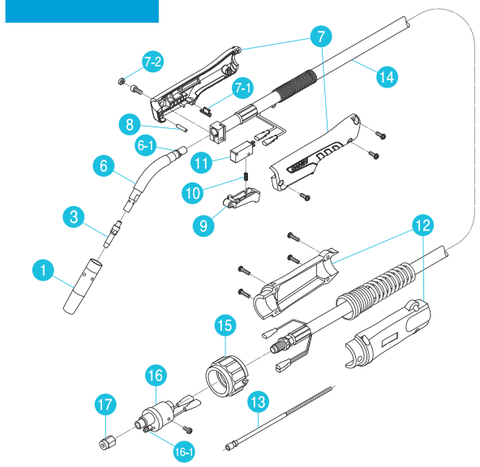

BT3504（350A）

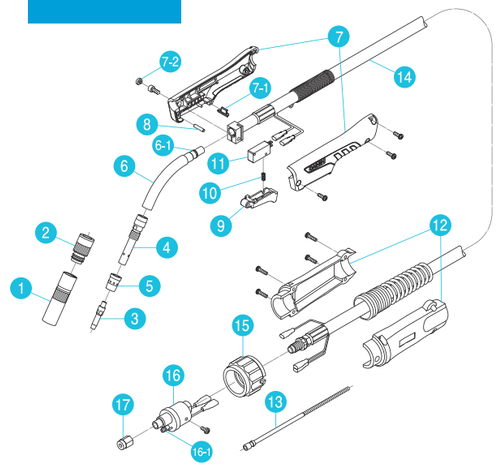

※[　]内は別売品

照合	品名			BT1804タイプ	BT2004タイプ	BT3504タイプ
				30	30 / 40	30 / 45 / 60
1	ノズル			U4186L00（内径13mm）	U5342N00（内径13mm）	U4167G01（内径16mm）
2	インシュレータ			—	—	U4167L00
3	チップ			K980C23（0.8mm）	K980C24（0.9mm）	K980C26（1.2mm）
4	チップボディ			—	—	U4170G03
5	オリフィス			—	—	U4167G02
6	トーチボディ			U5020C00		U6193B00
6-1	Oリング(S9-4D)			3574-001		
7	ハンドル(7-1 7-2、ネジ付、M4×12：3本)			U7107H00		
7-1	ハンドルキャップ			U7107H03		
7-2	キャップ			U5341G01		
8	フラットピン			U5035G03		
9	トリガ			U7107T01		
10	トリガスプリング			U157E04		
11	マイクロスイッチ(防塵タイプ)			4254-137		
12	ケーブルサポート(ネジ付、M4×16：4本)			U7107S00		
13	ライナ	3.0m	0.6～0.9mm	U4353G01	[U4353G01]	—
			0.9～1.2mm	—	U4186G01	U4170H02
		4.0m	0.8～0.9mm	—	[U4187H01]	—
			0.9～1.2mm	—	U6192L00	—
		4.5m	1.0～1.2mm	—	—	U6194L00
		6.0m	1.2mm	—	—	U6195L00
14	パワーケーブル	3.0m	(穴付ボルト付、M5×12)	U6190D00	U6191D00	U7110D00
		4.0m		—	U6192D00	—
		4.5m		—	—	U7111D00
		6.0m		—	—	U7112D00
15	アダプタナット			U4167F03		
16	給電アダプタ(ネジ付、M4×8)			U4167E00		
16-1	Oリング			3570-125		
17	ライナナット			U4167G06		

BT3514（350A）
BT3524（350A）
BT5004（500A）

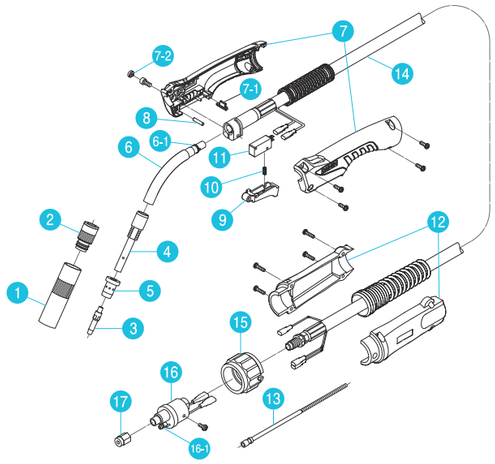

照合	品名			BT3514タイプ	BT3524タイプ	BT5004タイプ
				30 / 45 / 60	30 / 45 / 60	30 / 45 / 60
1	ノズル			U4167G01（内径16mm）	U4167H16（内径16mm）	U4173G01（内径19mm）
2	インシュレータ			U4167L00	U4167L00	U4173L00
3	チップ			K980C26（1.2mm）	K980C73（コアード1.2mm）	K980C74（コアード1.4mm）
4	チップボディ			U4167G03		U4173G21
5	オリフィス			U4167G02		U4173G02
6	トーチボディ			U6196B00	U6199B00	U6202B00
6-1	Oリング（S9-4D）			3574-001		
7	ハンドル（7-1 7-2、ネジ付、M4×12：4本）			U7113H00		
7-1	ハンドルキャップ			U7107H03		
7-2	キャップ			U5341G01		
8	フラットピン			U5035G03		
9	トリガ			U7107T01		
10	トリガスプリング			U157E04		
11	マイクロスイッチ（防塵タイプ）			4254-137		
12	ケーブルサポート（ネジ付、M4×16：4本）			U7107S00		
13	ライナ	3.0m	0.9～1.2mm	U4170H02		
			1.2～1.6mm	—	U6199L00	
		4.5m	1.0～1.2mm	U6194L00		
			1.2～1.6mm	—	U6200L00	
		6.0m	1.2mm	U6195L00		
			1.2～1.6mm	—	U6201L00	
14	パワーケーブル	3.0m	（穴付ボルト付、M5×14）	U7113D00	U7116D00	U7119D00
		4.5m		U7114D00	U7117D00	U7120D00
		6.0m		U7115D00	U7118D00	U7121D00
15	アダプタナット			U4167F03		
16	給電アダプタ（ネジ付、M4×8）			U4167E00		
16-1	Oリング			3570-125		
17	ライナナット			U4167G06		

BT2004V（200A）

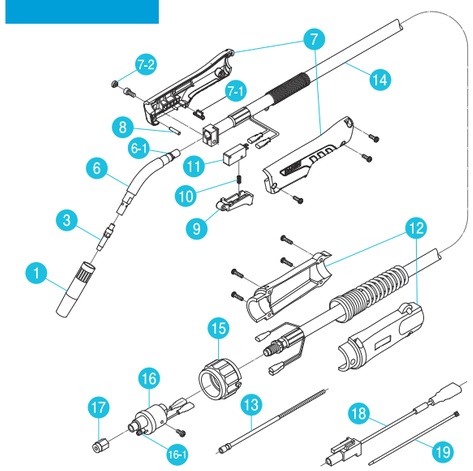

BT3504V（350A）
BT3514V（350A）

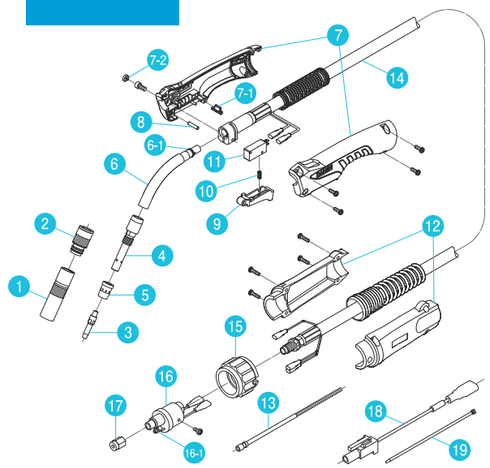

※［　］内は別売品

照合	品名			BT2004Vタイプ	BT3504Vタイプ	BT3514Vタイプ
				30 / 40	30 / 45 / 60	30 / 45 / 60
1	ノズル			U5342N00（内径13mm）	U4167G01（内径16mm）	
2	インシュレータ			—	U4167L00	
3	チップ			K980C24（0.9mm）	K980C26（1.2mm）	
4	チップボディ			—	U4170G03	U4167G03
5	オリフィス			—	U4167G02	
6	トーチボディ			U5020C00	U6193B00	U6196B00
6-1	Oリング（S9-4D）			3574-001		
7	ハンドル（7-1 7-2）ネジ付［M4×12］3本（BT2004V、BT3504V）［M4×12］4本（BT3514V）			U7107H00		U7113H00
7-1	ハンドルキャップ			U7107H03		
7-2	キャップ			U5341G01		
8	フラットピン			U5035G03		
9	トリガ			U7107T01		
10	トリガスプリング			U157E04		
11	マイクロスイッチ（防塵タイプ）			4254-137		
12	ケーブルサポート（ネジ付、M4×16：4本）			U7107S00		
13	ライナ	3.0m	0.6～0.9mm	［U4353G01］	—	
			0.9～1.2mm	U4186G01	U4170H02	
		4.0m	0.8～0.9mm	［U4187H01］	—	
			0.9～1.2mm	U6192L00	—	
		4.5m	1.0～1.2mm	—	U6194L00	
		6.0m	1.2mm	—	U6195L00	
			1.2～1.6mm	—	—	
14	パワーケーブル	3.0m	穴付ボルト付 M5×12（BT2004V、BT3504V）M5×14（BT3514V）	U6348K00	U7130K00	U7133K00
		4.0m		U6349K00	—	
		4.5m		—	U7131K00	U7134K00
		6.0m		—	U7132K00	U7135K00
15	アダプタナット			U4167F03		
16	給電アダプタ（ネジ付、M4×8）			U4167E00		
16-1	Oリング			3570-125		
17	ライナナット			U4167G06		
18	電圧検出アダプタ（19 含む）			U5365P00		
19	結束バンド（18 固定用）			100-1570		

BT2004F（200A）

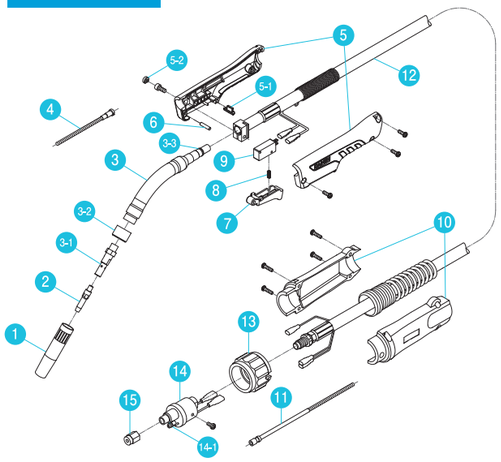

BT3504F（350A）

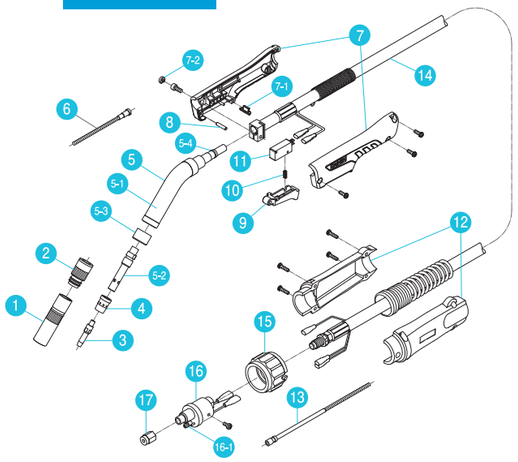

※［　］内は別売品

照合	品名			BT2004Fタイプ		BT3504Fタイプ		
				30	40	30	45	60
1	ノズル			U5342N00（内径13mm）		U4167G01（内径16mm）		
2	インシュレータ			—		U4167L00		
3	チップ			K980C24（0.9mm）		K980C26（1.2mm）		
4	オリフィス			—		U4167G02		
5	フレキシブルトーチボディ			U5339S00		U5339K00		
5-1	トーチボディガード			—		U5339L07		
5-2	チップボディ			K5043C01		K4945C01		
5-3	フレアキャップ			K4945C02				
5-4	Oリング（S9-4D）			3574-001				
6	インナライナ（0.8～1.2mm）			U5003L82				
7	ハンドル（7-1 7-2、丸小ネジ付、M4×12：3本）			U7107H00				
7-1	ハンドルキャップ			U7107H03				
7-2	キャップ			U5341G01				
8	フラットピン			U5035G03				
9	トリガ			U7107T01				
10	トリガスプリング			U157E04				
11	マイクロスイッチ（防塵タイプ）			4254-137				
12	ケーブルサポート（丸小ネジ付、M4×16：4本）			U7107S00				
13	ライナ	3.0m	0.6～0.9mm	［U4353G01］				
			0.9～1.2mm	U4186G01		U4170H02		
		4.0m	0.8～0.9mm		［U4187H01］			
			0.9～1.2mm		U6192L00			
		4.5m	1.0～1.2mm				U6194L00	
		6.0m	1.2mm					U6195L00
14	パワーケーブル	3.0m	（穴付ボルト付、M5×12）	U6191D00		U7110D00		
		4.0m			U6192D00			
		4.5m					U7111D00	
		6.0m						U7112D00
15	アダプタナット			U4167F03				
16	給電アダプタ（丸小ネジ付、M4×8）			U4167E00				
16-1	Oリング			3570-125				
17	ライナナット			U4167G06				

BT3514F（350A）
BT3524F（350A）

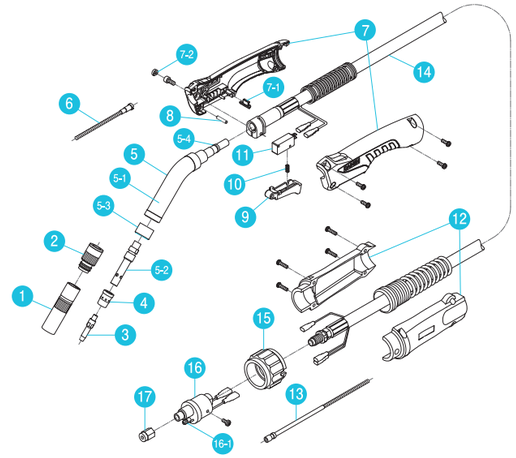

※［　］内は別売品

照合	品名			BT3514Fタイプ			BT3524Fタイプ		
				30	45	60	30	45	60
1	ノズル			U4167G01（内径16mm）			U4167H16（内径16mm）		
2	インシュレータ			U4167L00					
3	チップ			K980C26（1.2mm）			K980C73（コアード1.2mm）		
4	オリフィス			U4167G02					
5	フレキシブルトーチボディ			U5339L00					
5-1	トーチボディガード			U5461B04					
5-2	チップボディ			K4945C01					
5-3	フレアキャップ			K4945C02					
5-4	Oリング（S9-4D）			3574-001					
6	インナライナ（1.2～1.6mm）			U5003L82					
7	ハンドル（7-1 7-2、丸小ネジ付、M4×12：3本）			U7113H00					
7-1	ハンドルキャップ			U7107H03					
7-2	キャップ			U5341G01					
8	フラットピン			U5035G03					
9	トリガ			U7107T01					
10	トリガスプリング			U157E04					
11	マイクロスイッチ（防塵タイプ）			4254-137					
12	ケーブルサポート（丸小ネジ付、M4×16：4本）			U7107S00					
13	ライナ	3.0m	0.9～1.2mm	U4170H02			U6199L00		
			1.2～1.6mm	［U6199L00］					
		4.5m	1.0～1.2mm		U6194L00			U6200L00	
			1.2～1.6mm		［U6200L00］				
		6.0m	1.2mm			U6195L00			
			1.2～1.6mm			［U6201L00］			U6201L00
14	パワーケーブル	3.0m	（穴付ボルト付、M5×12）	U7113D00			U7116D00		
		4.5m			U7114D00			U7117D00	
		6.0m				U7115D00			U7118D00
15	アダプタナット			U4167F03					
16	給電アダプタ（丸小ネジ付、M4×8）			U4167E00					
16-1	Oリング			3570-125					
17	ライナナット			U4167G06					

ブルートーチⅣ用部品 ハイクオリティな溶接のための、交換部品も充実のラインアップ

■標準組込み部品と交換用ノズル（CO_2/MAG）

単位(mm)

トーチ形式	標準組込み部品				交換用ノズル（別売品）			
	チップボディ	インシュレータ	オリフィス	標準ノズル	小電流用ノズル	中・大電流用	アークスポット用	深所・狭所用ノズル
BT1804-30				U4186L00		U4186P00	U4186M00	U4186R00
BT2004(V)-30(40)				U5342N00		U5342P00	U5342Q00	ロングチップと組合わせてください
BT2004(F)-30(40)	K5043C01							
BT3504(V)-30(45、60)	U4170G03	U4167L00	U4167G02	U4167G01	U4167H01	U4167H16	U4170H01	U4167H04
BT3514(V)-30(45、60)	U4167G03							
BT3524-30(45、60)				U4167H16		U4167H02	U4167H03	ロングチップと組合わせてください
BT3504F-30(45、60) BT3514F-30(45、60)	K4945C01			U4167G01		U4167H16	U4170H01	ロングチップ 61.5 ワイヤ径 / 部品番号 0.8 / U4167H08 0.9 / U4167H07 1.0 / U4167H06 1.2 / U4167H05
BT3524F-30(45、60)				U4167H16		U4167H02	U4167H03	
BT5004-30(45、60)	U4173G21	U4173L00	U4173G02	U4173G01	U5353V01 U4173H01		U4173H02	

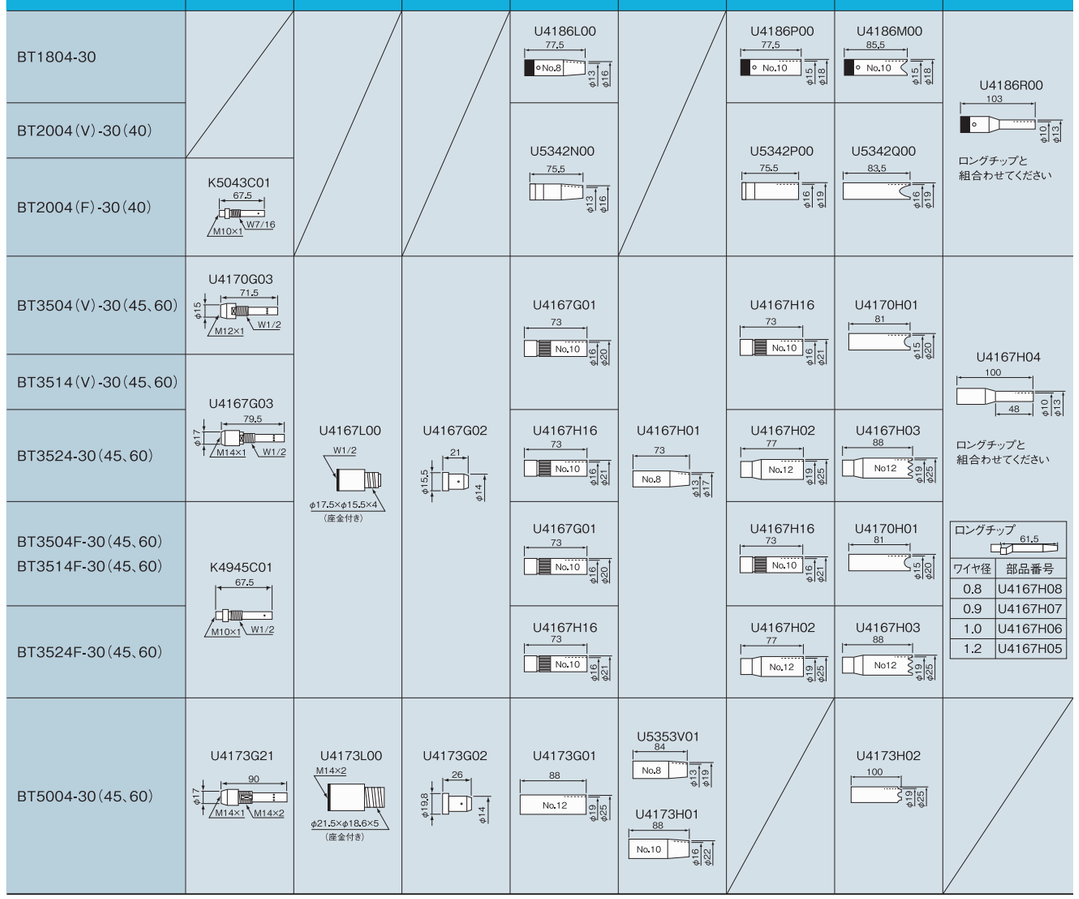

■チップ

溶接法		低電流/低使用率 ← 条件 → 高電流/高使用率
CO_2		
MAG	ショート	
	パルス	
MIG	ステンレス	

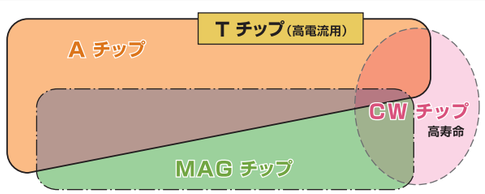

ワイヤ径	Aチップ(標準)		Tチップ 45L	MAGチップ	CWチップ
	ソリッド	コアード			
0.6mm	K980B96	–	–	–	–
0.8mm	K980C23	–	K662B13	–	–
0.9mm	K980C24	–	K662B12	U4167H14	–
1.0mm	K980C25	–	K980C17	U4167H13	K990E10
1.2mm	K980C26	K980C73	K980C19	U4167H12	K990E12
1.4mm	K980C27	K980C74	K980C20	U4167H11	K990E14
1.6mm	K980C28	–	K980C21	U4167H10	K990E16

■トーチボディ組合せ表

（◎標準組込み品、○取付可能品）

トーチ形式	トーチボディ										
	R	55	76	77	115	130	100	55	76	77	115	130
	θ	45°					50°	55°				
	部品番号	U5020C00	U5344B00	U5347B00	U5350B00	U5339R00	U5339E00	U5020B00	U6193B00	U6196B00	U6199B00	U6202B00
BT1804-30		◎						○				
BT2004(V)-30(40)		◎					○	○				
BT3504(V)-30(45、60)			○				○		◎			
BT3514(V)-30(45、60)				○	○					◎	○	
BT3524-30(45、60)				○	○					○	◎	
BT5004-30(45、60)					○	○					○	◎
BT3504F-30(45、60)			○				○		○			
BT3514F-30(45、60)				○	○					○	○	
BT3524F-30(45、60)				○	○					○	○	

トーチ形式	トーチボディ									
	形状	ストレート				フレキシブル			ロングネック		
	部品番号	U5020S00	U5339G00	U5339H00	U5339J00	U5339S00	U5339K00	U5339L00	U5020Q00	U5339M00	U5339N00
BT1804-30		○				○			○		
BT2004(V)-30(40)		○				○			○		
BT3504(V)-30(45、60)			○				○			○	
BT3514(V)-30(45、60)				○				○			○
BT3524-30(45、60)					○			○			○
BT5004-30(45、60)					○						
BT2004F-30(40)						◎					
BT3504F-30(45、60)			○				◎			○	
BT3514F-30(45、60)				○				◎			○
BT3524F-30(45、60)					○			◎			○

※寸法値は参考値です。

■インナライナ（別売品）

インナライナ	部品番号	適応ワイヤ径
315	U5003L69	0.6～0.9mm
	U5003L82	0.8～1.2mm
	U5003L26	1.2～1.6mm
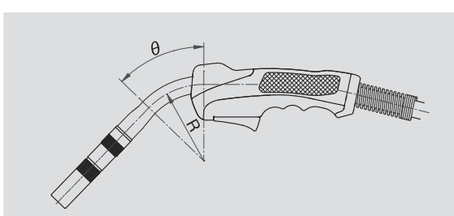
注）各インナライナはすべてのトーチに取付け可能です。
ご使用されるワイヤ径に応じてご選択ください。