●標準構成

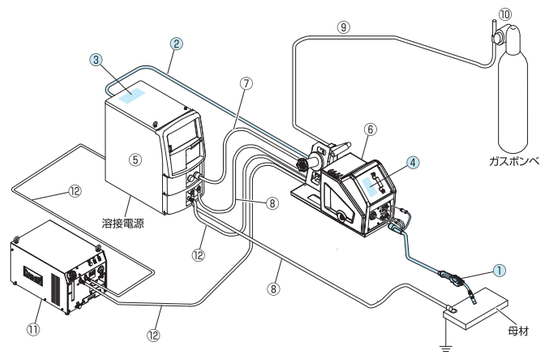

使用部品一覧はこちらから

	品　名	形　式	
		空冷	水冷
①	BTP形トーチ	BTP(A)302-12	BTP(A)W352-12
②	BBTP-04形制御ケーブル	BBTP-0414 ※1	
③	溶接電源用接続キット	K8066A00	
④	CM-7403系ワイヤ送給装置用接続キット	K8054A00	
⑤	溶接電源	Welbeeシリーズ ※2	
⑥	ワイヤ送給装置	CM-7403シリーズ	
⑦	送給装置側制御ケーブル(10心)	BKCPJ-1010 ※3	
⑧	パワーケーブル	BKPDT-6012 ※4	
⑨	ガスホース	BKGG-0610 ※3	
⑩	ガスレギュレータ	AU-888(CO_2/MAG) D-BHN-2(MAG/MIG) FCR-226(CO_2/MAG/MIG)	
⑪	冷却水循環装置	―	PU-701
⑫	水ホースキット	―	BBPU-3002
⑬	水延長ホース	―	BKWR-0610

※1：1、4、9、14、19、24mから必要な長さを選択してください。
※2：既にご使用中のWelbee電源については、ソフトウェアのアップデートが必要となりますので、弊社営業所へお問い合わせください。
※3：ケーブル・ガスホース類は5、10、15、20mから必要な長さを選択してください。
※4：パワーケーブルは2、7、12、17、22mから必要な長さを選択してください。
17m以上のケーブルを用い、パルス溶接を行う場合は1ランク太いケーブル(BKPDT-80XX)をご使用ください。

●標準仕様

用　途		軟鋼CO_2/MAG用		アルミMIG用	
冷却方式		空冷	水冷	空冷	水冷
形　式 ※1 ※2		BTP302-12 (06,08,10)	BTPW352-12 (06,08,10)	BTPA302-12 (06,08,10)	BTPAW352-12 (06,08,10)
定格電流 定格使用率	CO_2/MAG	300A 60%	350A 100%	―	
	パルスMAG	280A 60%	300A 100%	―	
	MIG	―		280A 60%	320A 100%
	パルスMIG	―		280A 60%	300A 100%
ケーブル長さ ※1		12、(6、8、10) m			
質量(12m仕様、ケーブルホース類共)		14.0 kg	11.9 kg	13.1 kg	11.2 kg
適用ワイヤ径 ※3 ※4	軟鋼ソリッド	(0.8)、(0.9)、(1.0)、1.2、(1.4)、(1.6) mm		―	
	軟鋼フラックスコアード	(1.2)、(1.4)、(1.6) mm		―	
	硬質アルミ／軟質アルミ	―		(0.8)、(1.0)、1.2、(1.6) mm	
適用溶接電源 ※5		WB-M352、M502(GS)、M352L、P352、P352L、P502L M350、M500(G)(GS)、P350、P350L、P500L、W350		WB-P352、P352L、P502L、P350、P350L、P500L、W350	
適用ワイヤ送給装置		CM-7403	CMW-7403	CMA-7403	CMAW-7403

※1：6、8、10m仕様は受注生産です。　※2：ガンハンドルの形式はBTPG○○-○○となります。　※3：ステンレスは非対応です。
※4：標準組込チップは1.2mmです。( )内のワイヤサイズをご使用の場合は別売品が必要です。
※5：WB-M352L、P352L、P502L、P350L、P500Lの直流低スパッタ(CBT-EX)モードは非対応です。

●別売品

■ BBTP-04形制御ケーブル

延長なし	延長なし	5m延長用	10m延長用	15m延長用 ※1	20m延長用 ※1
BBTP-0401(1m)	BBTP-0404(4m)	BBTP-0409(9m)	BBTP-0414(14m)	BBTP-0419(19m)	BBTP-0424(24m)

※1：受注生産品です。

溶接機に関するお問い合わせは

株式会社ダイヘン 溶接・接合事業部　　サポートダイヤル 0120-856-036

仙　台	(022)218−0391	東　京	(03)5733−2960	北　陸	(076)221−8803	福　岡	(092)573−6101
札　幌	(011)846−2650	千　葉	(047)437−4661	六　甲	(078)275−2030	長　崎	(095)824−9731
釧　路	(0154)32−7297	横　浜	(046)273−7111	京　滋	(077)554−4495	南九州	(096)233−0105
大　宮	(048)651−6188	長　野	(0263)28−8080	広　島	(082)294−5951	大　分	(097)553−3890
小　山	(0285)28−2525	名古屋	(0561)64−5680	岡　山	(086)243−6377		
新　潟	(025)284−0757	富　士	(0545)52−5273	福　山	(084)941−4680		
太　田	(0276)61−3791	静　岡	(053)463−3181	四　国	(0877)33−0030		

このカタログ内容につきましては左記までお問い合わせください。

https://www.daihen.co.jp/products/welder/

ダイヘンYouTube公式チャンネル

安全にお使いいただくために
①お使いになられる前に取扱説明書など関係書類を必ずお読みいただいてからご使用ください。
②溶接機または切断機をご使用される場合は、換気ができ、可燃物のない屋内に設置してください。屋外の場合は、直射日光、風雨、塩水の影響を受けない場所に設置してください。
③その他安全にかかわるご質問・ご相談はご遠慮なく弊社までお問い合わせください。

ご注意
本製品および製品の技術(ソフトウェアを含む)は「キャッチオール規制対象貨物など」に該当します。輸出する場合には、関係法令に従った需要者・用途などの確認を行い、必要な場合は経済産業大臣の輸出許可申請など適正な手続きをお取りください。

ISO 9001認証取得
品質マネージメントシステムの国際規格ISO9001を取得しています。

●このカタログの記載内容は2023年4月現在のものです。仕様など内容を予告なく変更する場合があります。
●このカタログは環境に配慮した「植物油インキ」を使用しています。
VEGETABLE OIL INK
CAT. NO. B222201A

トーチケーブル長さ12m！ 作業範囲を大幅に拡大！

4つの特長で溶接者の負担を軽減！

①送給装置の移動頻度を大幅に低減
最大12mのケーブル長により、送給装置を移動する負担を軽減

②安定したアルミ溶接が可能
優れた送給性能により細径アルミモードが使用可能

③ハンドルにリモコンパネルを搭載
溶接条件の読み出しや変更、インチングが手元で可能

④LED照射機能（オプション）
狭あい部や暗所作業時に、溶接開始部の狙いが容易

高所での溶接作業

長尺物や大形構造物の溶接作業

狭い所での溶接作業

MAX 12m

導入事例はコチラ

送給装置の移動頻度を大幅に低減

送給装置からの作業半径が一般的なアルミトーチの3mと比べ4倍となります。これによって送給装置を移動する負担を軽減することができます。

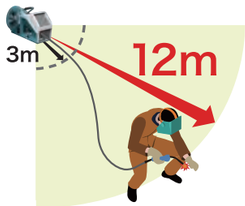

選べるハンドル形状

様々な場面でお使いいただけるよう、2種類のハンドルをご用意しました。溶接作業をより楽に行えるようサポートします。

標準ハンドル

ガンハンドル

※写真は空冷仕様のイメージです。

安定したアルミ溶接を実現

12mのトーチケーブル長でも高いシールド性能を実現しました。これによりブローホールなどの溶接欠陥のない、綺麗なビードを形成できます。更に、細径ワイヤにおいても安定したワイヤ送給性能を実現しました。

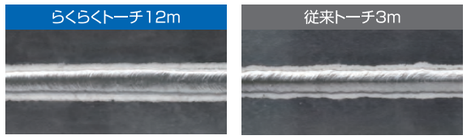

ワイヤ：軟質アルミΦ1.0、送給速度：10m/min、溶接電圧：22.2V

らくらくトーチを使用することで
下記の細径アルミモードが使用可能となります。

●らくらくトーチ専用細径アルミモード一覧

材質	溶接モード	ワイヤ径
軟質アルミ	直流・直流パルス 直流ウェーブパルス	φ0.8、1.0mm
硬質アルミ		φ0.8mm

※WB-P352、P352L、P502Lが対応しています。

手元操作で作業効率が向上

手元の操作ボタンで条件設定や読み出し、インチングが可能です。リモコンやパネルでの操作が不要となることで、作業効率が上がります。

●機能

溶接電流

送給速度

インチング

溶接電圧

一元調整値

条件番号

エラー表示

異常時（赤色）・通常運用時（黄色）など状況に応じて色を変えて表示

LED照射機能（オプション）

明るく広く照射するLEDを搭載可能！どのタイプのトーチボディでも光を遮らず、暗い場所でも溶接部位がはっきりと確認できます。（LEDキット：部品番号 K8245L00）
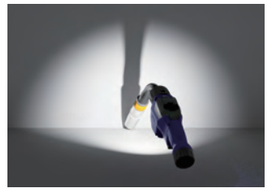
●LED照射イメージ